Циркуляционный насос Wellmix WRE BASIC 50-120F (электронное регулирование, 220V)

Циркуляционные фланцевые насосы · Артикул 16049987 · Серия WRE

1. Обзор

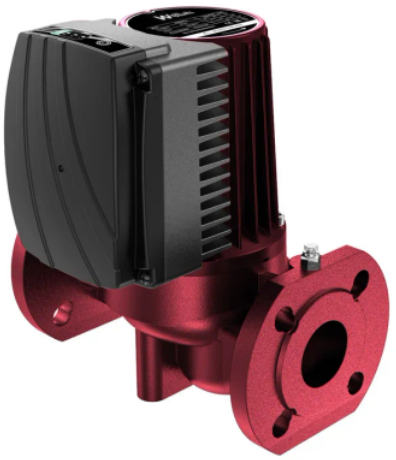

ОБЩИЕ СВЕДЕНИЯ

WRE (фланцевые) - серия циркуляционных насосов с мокрым ротором. Стандартный присоединительный размер - от 32 до 80 мм. Электронное управление.

Производительность - до 53 м3/час, напор - до 16 м. Мощность двигателя - до 1300 Вт

Перекачиваемая жидкость - вода или антифриз для систем отопления на основе гликоля с концентрацией не более 50%. Жидкость должна быть чистой, неагрессивной, без твердых или длинноволокнистых включений, а также взрывоопасных и легковоспламеняющихся жидкостей.

ОБЛАСТИ ПРИМЕНЕНИЯ:

— циркуляция теплоносителя в системах радиаторного отопления

Основные данные

Присоединительный размер	DN50 PN10
Максимальная мощность, Вт	650
Максимальный напор, м	12
Максимальная производительность, м3/ч	28
Максимальная производительность, л/мин	466,76
Гарантия, мес	24

2. Гидравлические характеристики

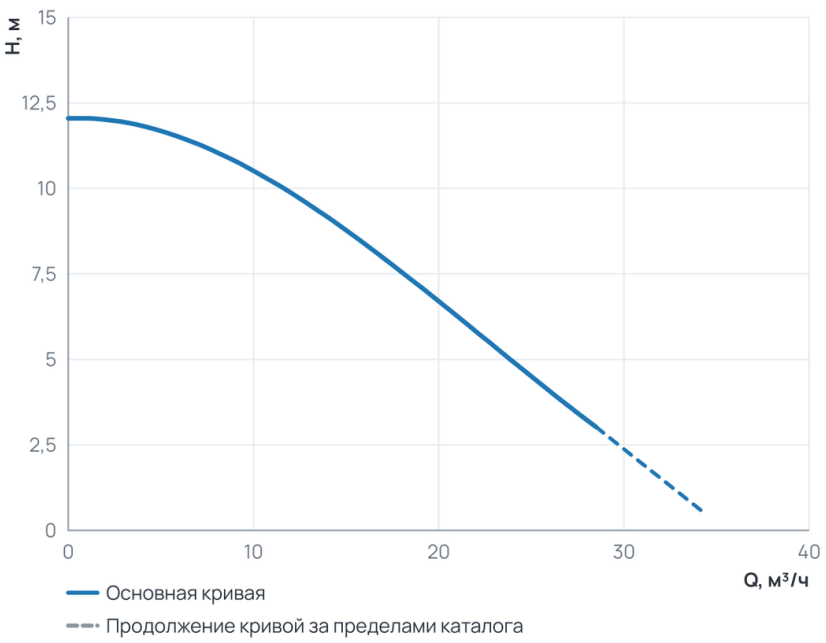

Рабочий диапазон

Подача Q	0 ... 28,5 м³/ч
Напор H	3 ... 12,1 м

Пунктир на диаграмме — продолжение кривой за пределами каталога производителя.

3. Технические данные

Общие сведения

Тип	Насос	Серия	WRE
Сдвоенный	Нет	Назначение	Отопление и ГВС
Гарантия, мес	24	Уровень шума, дБ	42
Ответные соединения	Нет		

Гидравлические данные

Максимальный напор, м	12	Максимальное давление в системе, бар	10
Максимальная производительность, м3/ч	28	Максимальная производительность, л/мин	466,76

Перекачиваемая среда

Максимальное содержание этиленгликоля, %	50	Максимальная температура перекачиваемой жидкости, °C	+2...+110

Материалы

Материал корпуса	Чугун с катафорезным покрытием	Материал обмотки статора	Медь
Материал рабочего колеса	Композит		

Монтаж и присоединение

Вес, кг	16,9	Длина, мм	309
Высота, мм	280	Ширина, мм	232
Присоединение	Фланцевое	Монтажная длина, мм	280
Присоединительный размер	DN50 PN10	Диаметр условного прохода, мм	50
Ток, A min (Циркуляционные фланцевые насосы)	2,6	Мощность, Вт min (Циркуляционные фланцевые насосы)	350

Электродвигатель

Ток, A min	2,6	Мощность, Вт min	350
Номинальный ток, A	4,8	Параметры электросети	1~230 V
Максимальная мощность, Вт	650	Частотное регулирование двигателя	Да

4. Габаритные размеры

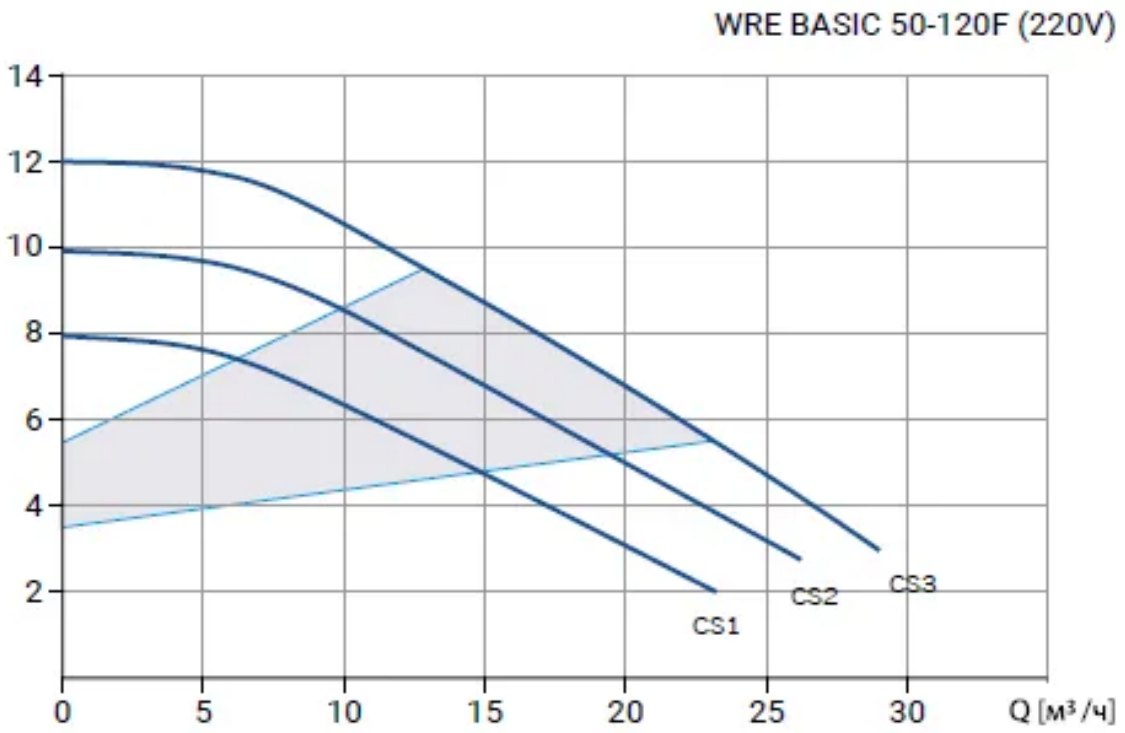

CS - постоянная скорость

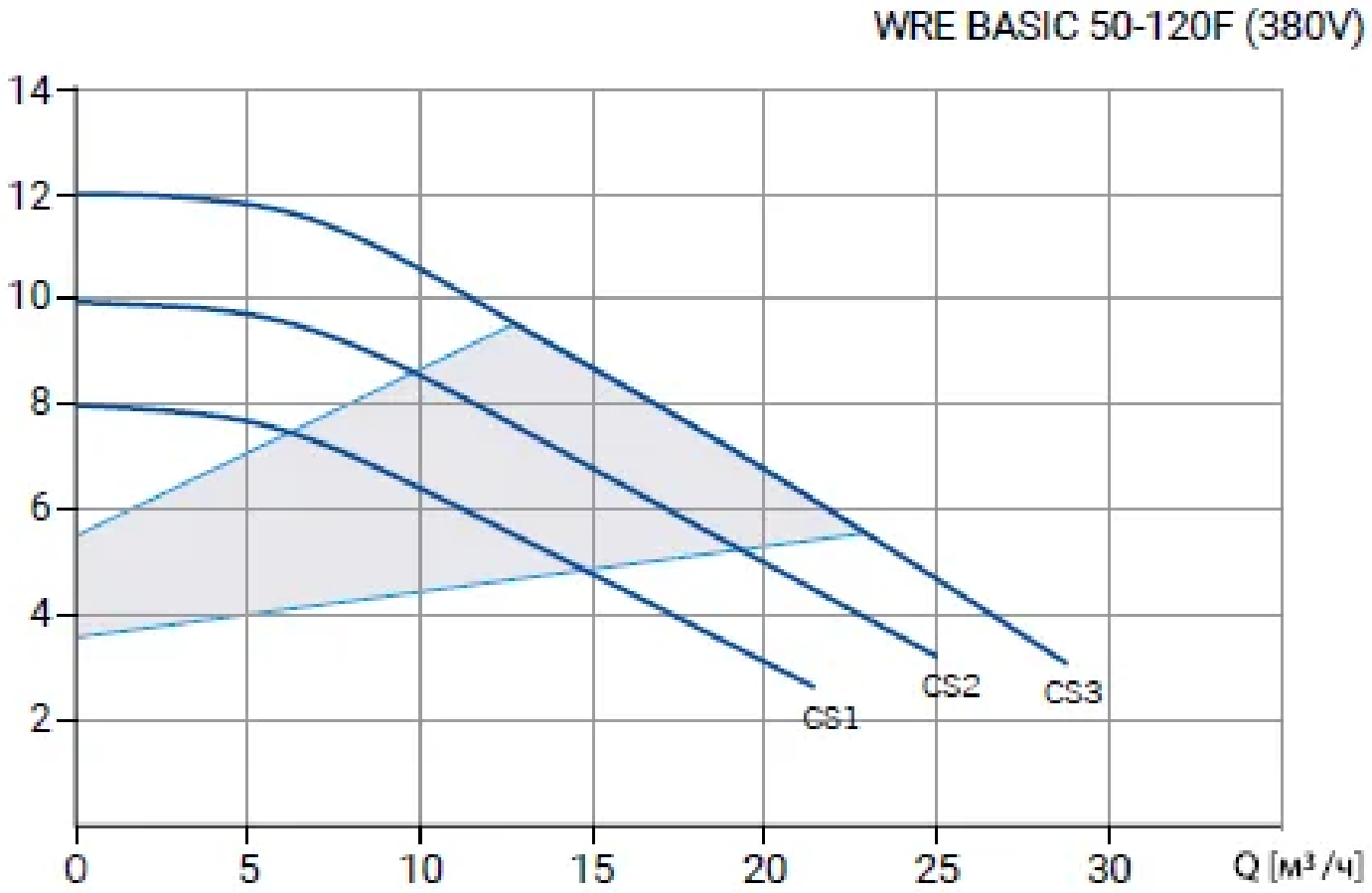

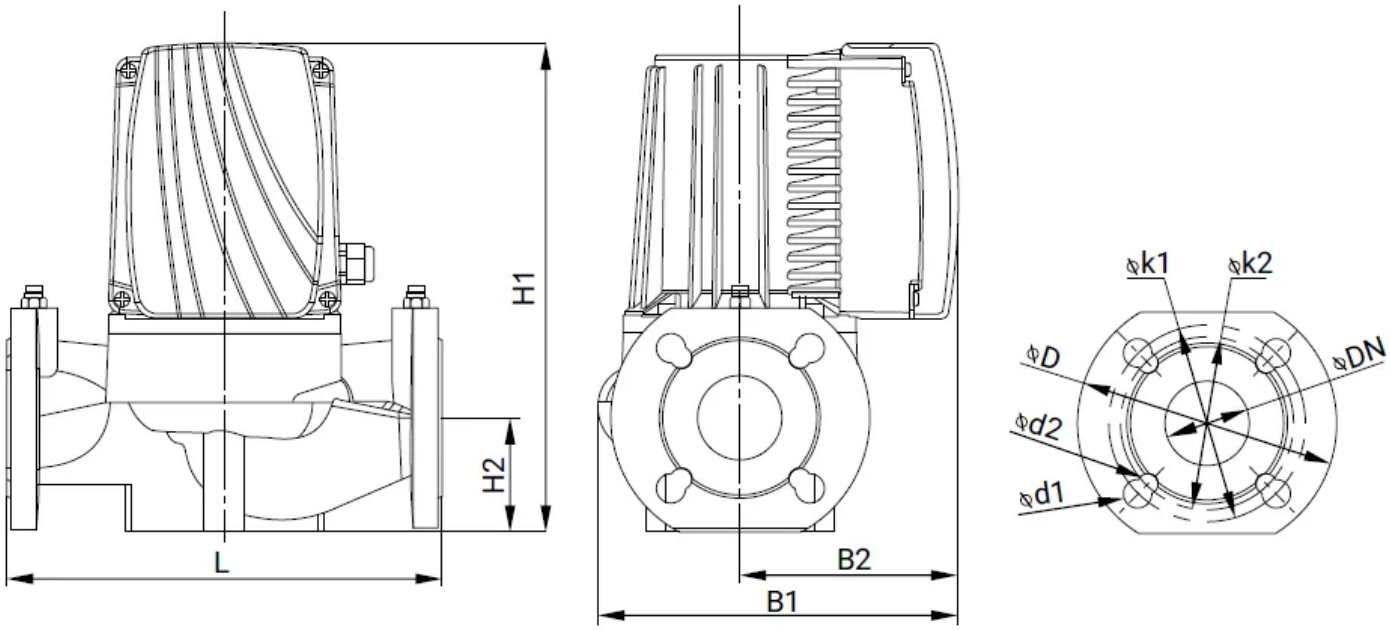

Модель	L	H1	H2	B1	B2	D	k1	d1	k2	d2	DN	Масса, кг
WRE BASIC 50-120 F_220V	280	309	72	232	140	165	125	19	110	50	14	16,9

5. Данные для заказа

Наименование	Циркуляционный насос Wellmix WRE BASIC 50-120F (электронное регулирование, 220V)
Артикул	16049987
Производитель (марка)	WELLMIX
Серия	WRE
Вид оборудования	Циркуляционные фланцевые насосы
Вес, кг	16,9
Гарантия, мес	24

6. Документация

Листы данных производителя

- WRE BASIC 50-120F_220V 16049987

Инструкции и паспорта

- Паспорт_ инструкция по монтажу и эксплуатации WRE BASIC Фланцевые_26.06.2026

Каталоги

- Каталог WRS, WRE 21.09.2026

3D и CAD-модели

- BIM-модель Revit, серия WRE — архив WELLMIX
- Чертежи DWG, серия WRE — архив WELLMIX
- 3D-модель STEP, серия WRE — архив WELLMIX

Документы прилагаются к товару — в карточке товара и в архиве документов для тендера.